# 《 男 子 の 部 》

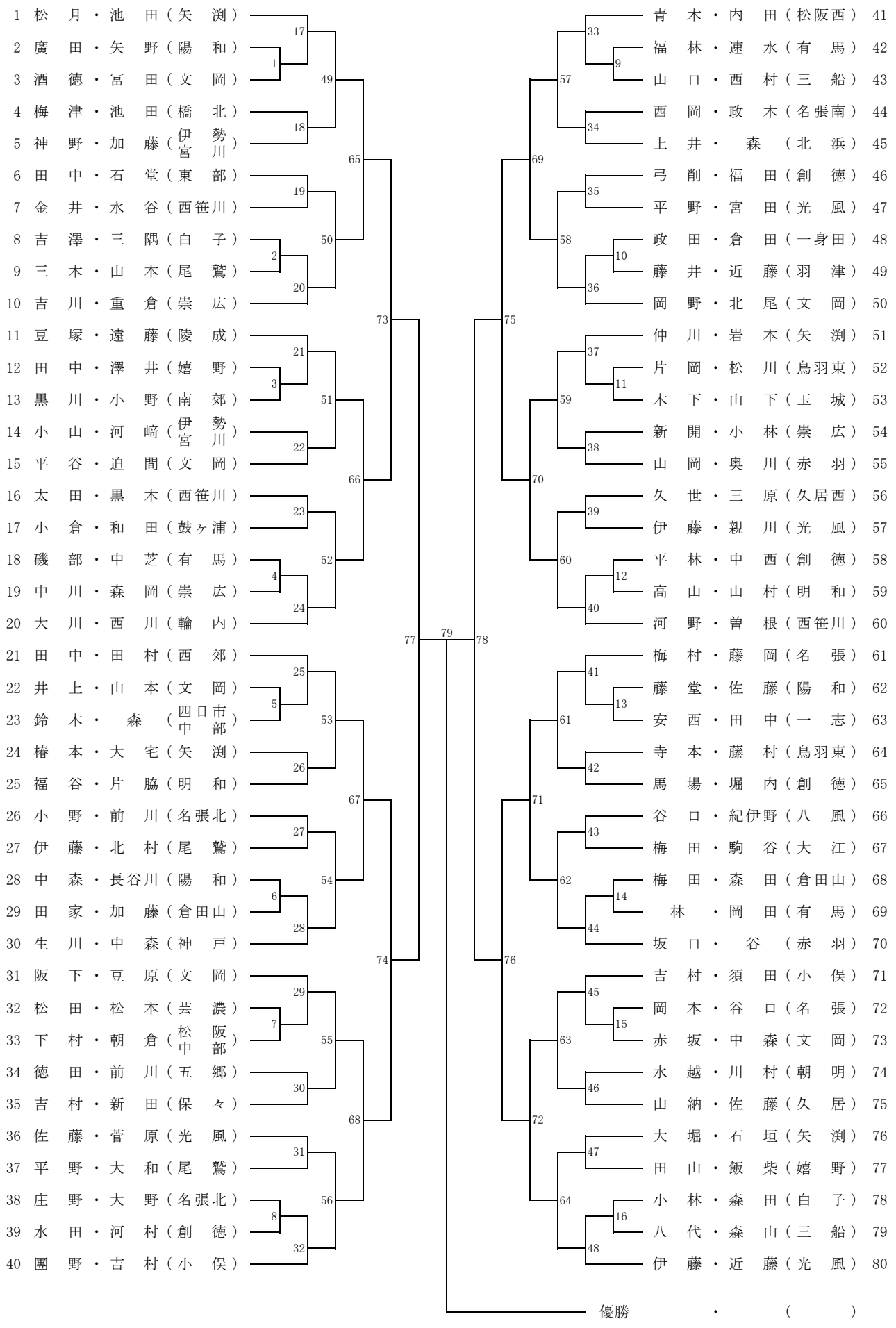
1 松月・池田（矢渕）
2 廣田・矢野（陽和）
3 酒徳・冨田（文岡）
4 梅津・池田（橋北）
5 神野・加藤（伊勢宮川）
6 田中・石堂（東部）
7 金井・水谷（西笹川）
8 吉澤・三隅（白子）
9 三木・山本（尾鷲）
10 吉川・重倉（崇広）
11 豆塚・遠藤（陵成）
12 田中・澤井（嬉野）
13 黒川・小野（南郊）
14 小山・河﨑（伊勢宮川）
15 平谷・迫間（文岡）
16 太田・黒木（西笹川）
17 小倉・和田（鼓ヶ浦）
18 磯部・中芝（有馬）
19 中川・森岡（崇広）
20 大川・西川（輪内）
21 田中・田村（西郊）
22 井上・山本（文岡）
23 鈴木・森（四日市中部）
24 椿本・大宅（矢渕）
25 福谷・片脇（明和）
26 小野・前川（名張北）
27 伊藤・北村（尾鷲）
28 中森・長谷川（陽和）
29 田家・加藤（倉田山）
30 生川・中森（神戸）
31 阪下・豆原（文岡）
32 松田・松本（芸濃）
33 下村・朝倉（松阪中部）
34 徳田・前川（五郷）
35 吉村・新田（保々）
36 佐藤・菅原（光風）
37 平野・大和（尾鷲）
38 庄野・大野（名張北）
39 水田・河村（創徳）
40 團野・吉村（小俣）
41 青木・内田（松阪西）
42 福林・速水（有馬）
43 山口・西村（三船）
44 西岡・政木（名張南）
45 上井・森（北浜）
46 弓削・福田（創徳）
47 平野・宮田（光風）
48 政田・倉田（一身田）
49 藤井・近藤（羽津）
50 岡野・北尾（文岡）
51 仲川・岩本（矢渕）
52 片岡・松川（鳥羽東）
53 木下・山下（玉城）
54 新開・小林（崇広）
55 山岡・奥川（赤羽）
56 久世・三原（久居西）
57 伊藤・親川（光風）
58 平林・中西（創徳）
59 高山・山村（明和）
60 河野・曽根（西笹川）
61 梅村・藤岡（名張）
62 藤堂・佐藤（陽和）
63 安西・田中（一志）
64 寺本・藤村（鳥羽東）
65 馬場・堀内（創徳）
66 谷口・紀伊野（八風）
67 梅田・駒谷（大江）
68 梅田・森田（倉田山）
69 林・岡田（有馬）
70 坂口・谷（赤羽）
71 吉村・須田（小俣）
72 岡本・谷口（名張）
73 赤坂・中森（文岡）
74 水越・川村（朝明）
75 山納・佐藤（久居）
76 大堀・石垣（矢渕）
77 田山・飯柴（嬉野）
78 小林・森田（白子）
79 八代・森山（三船）
80 伊藤・近藤（光風）
優勝 ・ （ ）

# 《 女 子 の 部 》

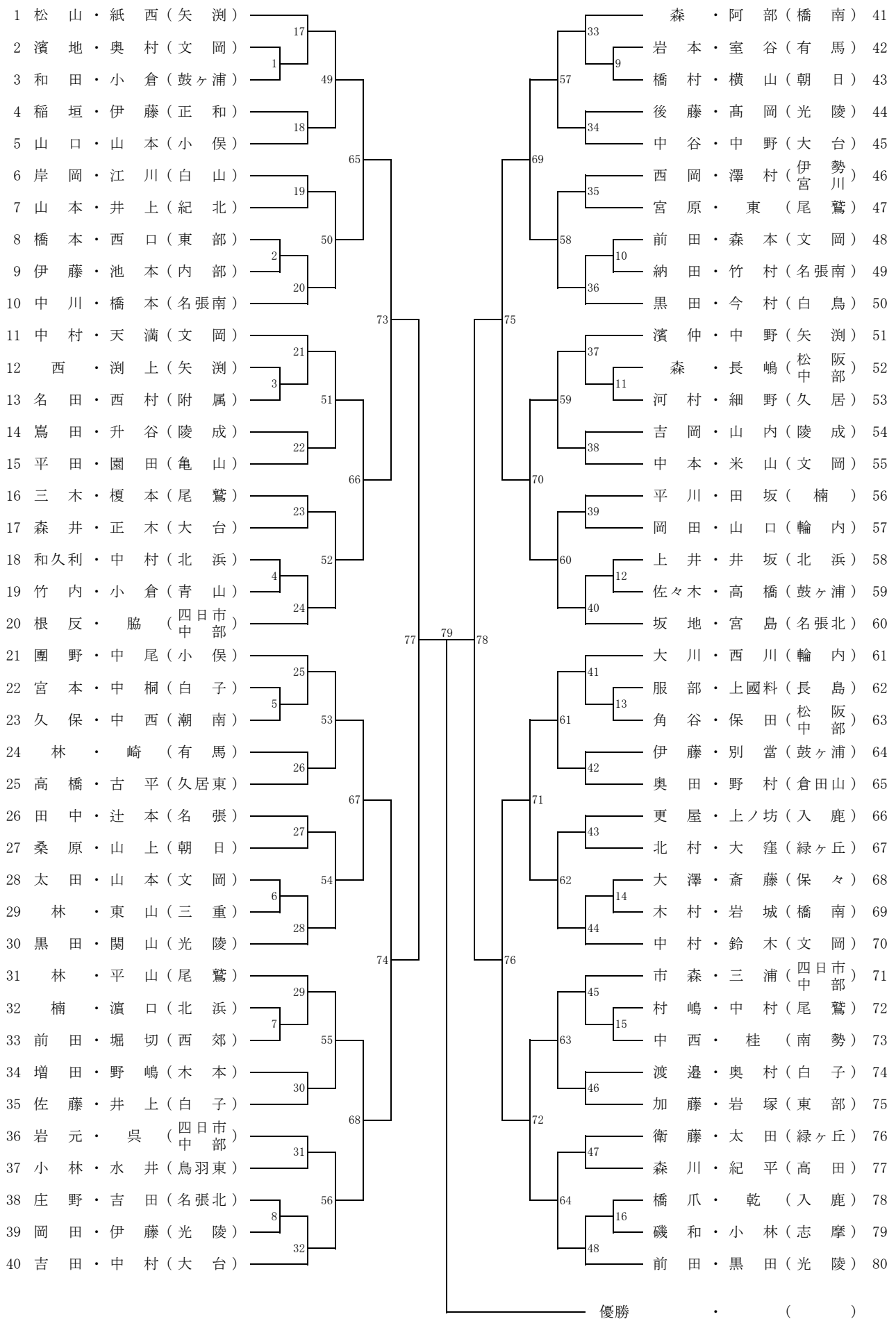
1 松山・紙西（矢渕）
2 濱地・奥村（文岡）
3 和田・小倉（鼓ヶ浦）
4 稲垣・伊藤（正和）
5 山口・山本（小俣）
6 岸岡・江川（白山）
7 山本・井上（紀北）
8 橋本・西口（東部）
9 伊藤・池本（内部）
10 中川・橋本（名張南）
11 中村・天満（文岡）
12 西・渕上（矢渕）
13 名田・西村（附属）
14 嶌田・升谷（陵成）
15 平田・園田（亀山）
16 三木・榎本（尾鷲）
17 森井・正木（大台）
18 和久利・中村（北浜）
19 竹内・小倉（青山）
20 根反・脇（四日市中部）
21 團野・中尾（小俣）
22 宮本・中桐（白子）
23 久保・中西（潮南）
24 林・崎（有馬）
25 高橋・古平（久居東）
26 田中・辻本（名張）
27 桑原・山上（朝日）
28 太田・山本（文岡）
29 林・東山（三重）
30 黒田・関山（光陵）
31 林・平山（尾鷲）
32 楠・濵口（北浜）
33 前田・堀切（西郊）
34 増田・野嶋（木本）
35 佐藤・井上（白子）
36 岩元・呉（四日市中部）
37 小林・水井（鳥羽東）
38 庄野・吉田（名張北）
39 岡田・伊藤（光陵）
40 吉田・中村（大台）
41 森・阿部（橋南）
42 岩本・室谷（有馬）
43 橋村・横山（朝日）
44 後藤・髙岡（光陵）
45 中谷・中野（大台）
46 西岡・澤村（伊勢宮川）
47 宮原・東（尾鷲）
48 前田・森本（文岡）
49 納田・竹村（名張南）
50 黒田・今村（白鳥）
51 濱仲・中野（矢渕）
52 森・長嶋（松阪中部）
53 河村・細野（久居）
54 吉岡・山内（陵成）
55 中本・米山（文岡）
56 平川・田坂（楠）
57 岡田・山口（輪内）
58 上井・井坂（北浜）
59 佐々木・高橋（鼓ヶ浦）
60 坂地・宮島（名張北）
61 大川・西川（輪内）
62 服部・上國料（長島）
63 角谷・保田（松阪中部）
64 伊藤・別當（鼓ヶ浦）
65 奥田・野村（倉田山）
66 更屋・上ノ坊（入鹿）
67 北村・大窪（緑ヶ丘）
68 大澤・斎藤（保々）
69 木村・岩城（橋南）
70 中村・鈴木（文岡）
71 市森・三浦（四日市中部）
72 村嶋・中村（尾鷲）
73 中西・桂（南勢）
74 渡邉・奥村（白子）
75 加藤・岩塚（東部）
76 衛藤・太田（緑ヶ丘）
77 森川・紀平（高田）
78 橋爪・乾（入鹿）
79 磯和・小林（志摩）
80 前田・黒田（光陵）
優勝 ・ （ ）