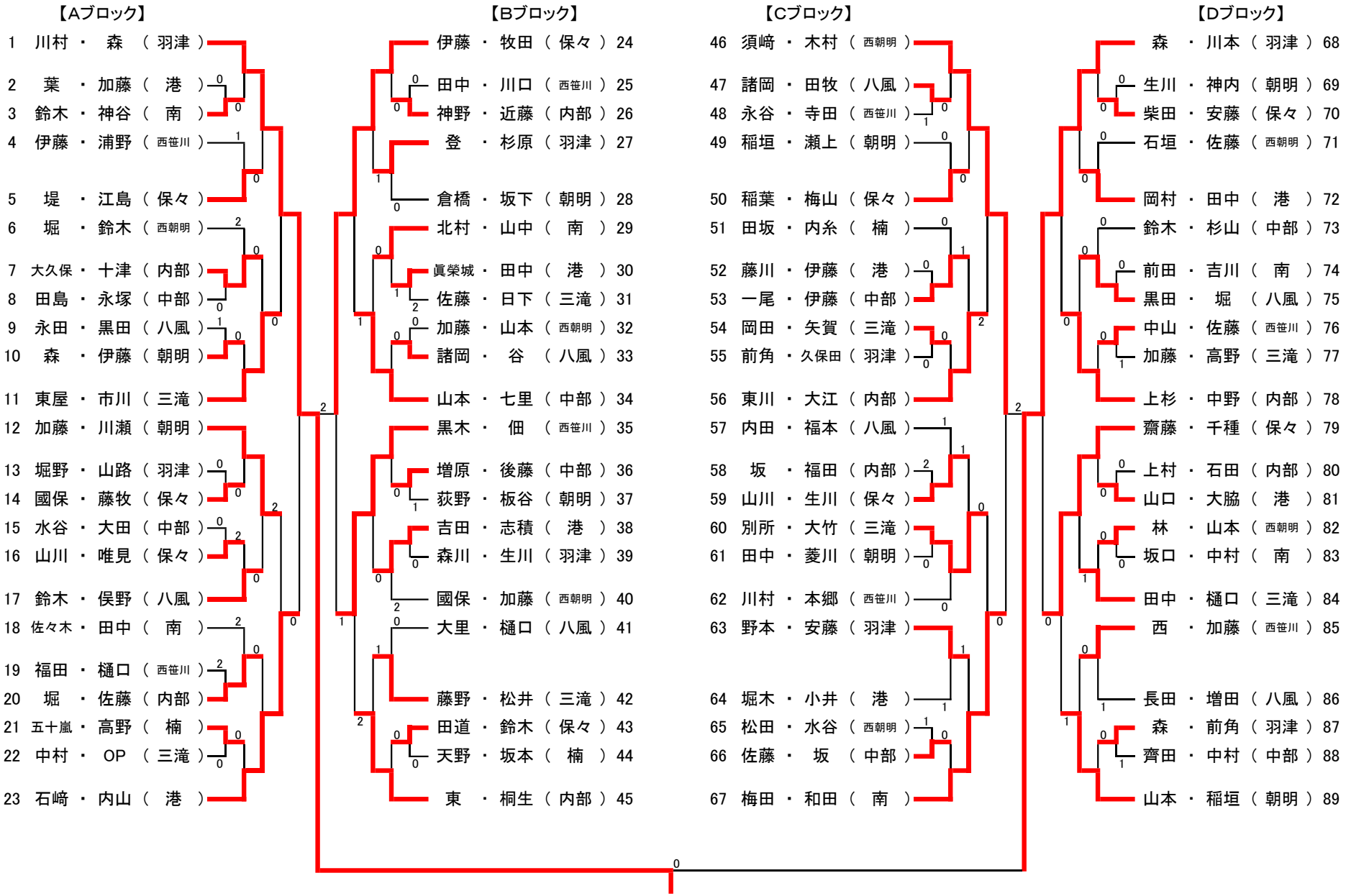
【Aブロック】
1 川村・森（羽津）
2 葉・加藤（港）
3 鈴木・神谷（南）
4 伊藤・浦野（西笹川）
5 堤・江島（保々）
6 堀・鈴木（西朝明）
7 大久保・十津（内部）
8 田島・永塚（中部）
9 永田・黒田（八風）
10 森・伊藤（朝明）
11 東屋・市川（三滝）
12 加藤・川瀬（朝明）
13 堀野・山路（羽津）
14 國保・藤牧（保々）
15 水谷・大田（中部）
16 山川・唯見（保々）
17 鈴木・俣野（八風）
18 佐々木・田中（南）
19 福田・樋口（西笹川）
20 堀・佐藤（内部）
21 五十嵐・高野（楠）
22 中村・OP（三滝）
23 石崎・内山（港）
【Bブロック】
伊藤・牧田（保々）24
田中・川口（西笹川）25
神野・近藤（内部）26
登・杉原（羽津）27
倉橋・坂下（朝明）28
北村・山中（南）29
眞榮城・田中（港）30
佐藤・日下（三滝）31
加藤・山本（西朝明）32
諸岡・谷（八風）33
山本・七里（中部）34
黒木・佃（西笹川）35
増原・後藤（中部）36
荻野・板谷（朝明）37
吉田・志積（港）38
森川・生川（羽津）39
國保・加藤（西朝明）40
大里・樋口（八風）41
藤野・松井（三滝）42
田道・鈴木（保々）43
天野・坂本（楠）44
東・桐生（内部）45
【Cブロック】
46 須崎・木村（西朝明）
47 諸岡・田牧（八風）
48 永谷・寺田（西笹川）
49 稲垣・瀬上（朝明）
50 稲葉・梅山（保々）
51 田坂・内糸（楠）
52 藤川・伊藤（港）
53 一尾・伊藤（中部）
54 岡田・矢賀（三滝）
55 前角・久保田（羽津）
56 東川・大江（内部）
57 内田・福本（八風）
58 坂・福田（内部）
59 山川・生川（保々）
60 別所・大竹（三滝）
61 田中・菱川（朝明）
62 川村・本郷（西笹川）
63 野本・安藤（羽津）
64 堀木・小井（港）
65 松田・水谷（西朝明）
66 佐藤・坂（中部）
67 梅田・和田（南）
【Dブロック】
森・川本（羽津）68
生川・神内（朝明）69
柴田・安藤（保々）70
石垣・佐藤（西朝明）71
岡村・田中（港）72
鈴木・杉山（中部）73
前田・吉川（南）74
黒田・堀（八風）75
中山・佐藤（西笹川）76
加藤・高野（三滝）77
上杉・中野（内部）78
齋藤・千種（保々）79
上村・石田（内部）80
山口・大脇（港）81
林・山本（西朝明）82
坂口・中村（南）83
田中・樋口（三滝）84
西・加藤（西笹川）85
長田・増田（八風）86
森・前角（羽津）87
齊田・中村（中部）88
山本・稲垣（朝明）89